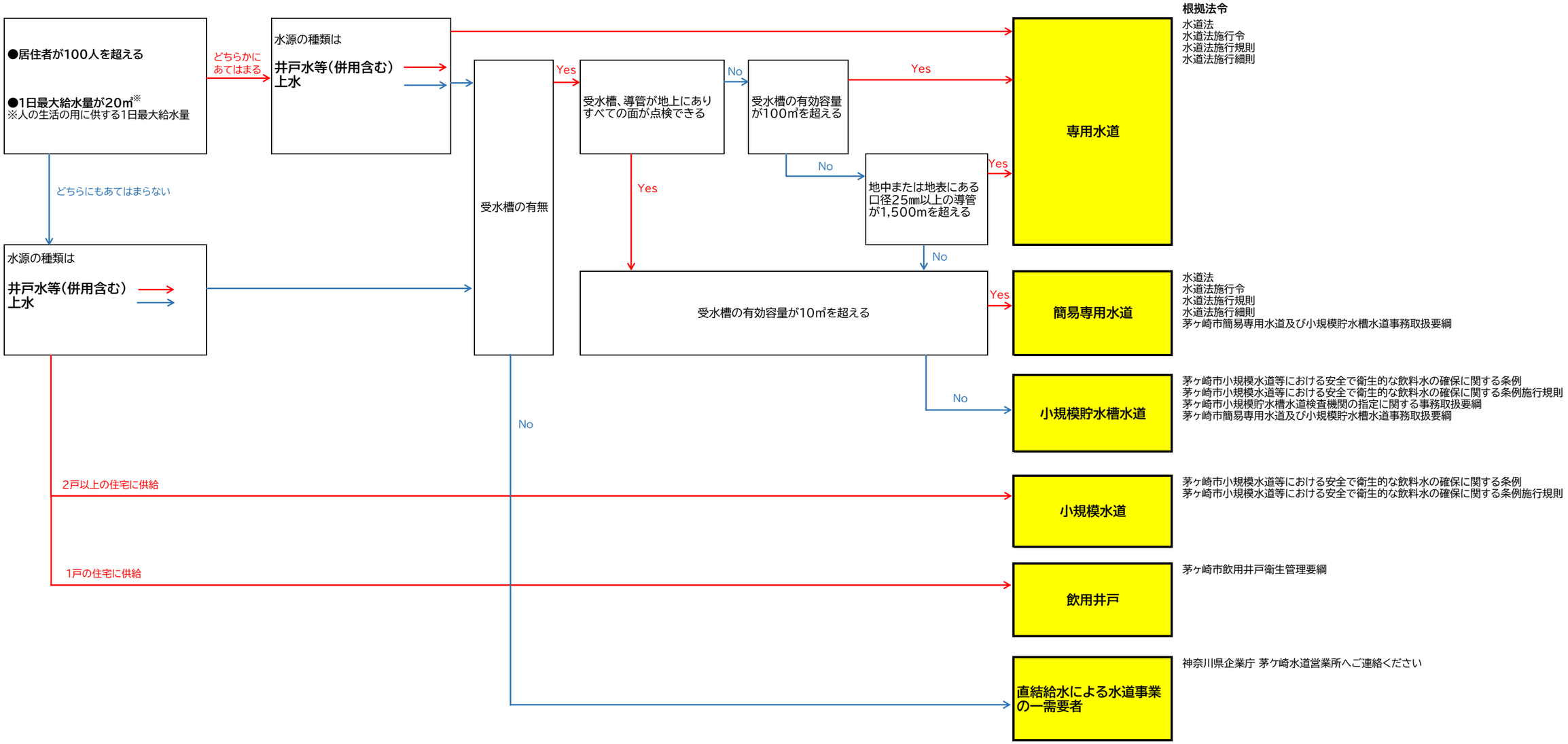水道判別フローチャート