△1	2026.06.01	令和元年５月版を改正

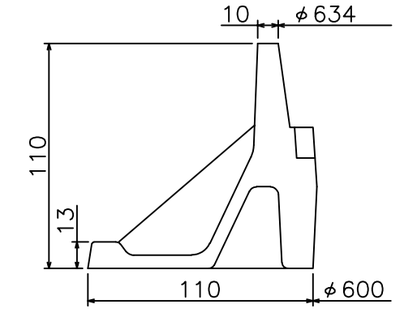

フレーム一般断面図

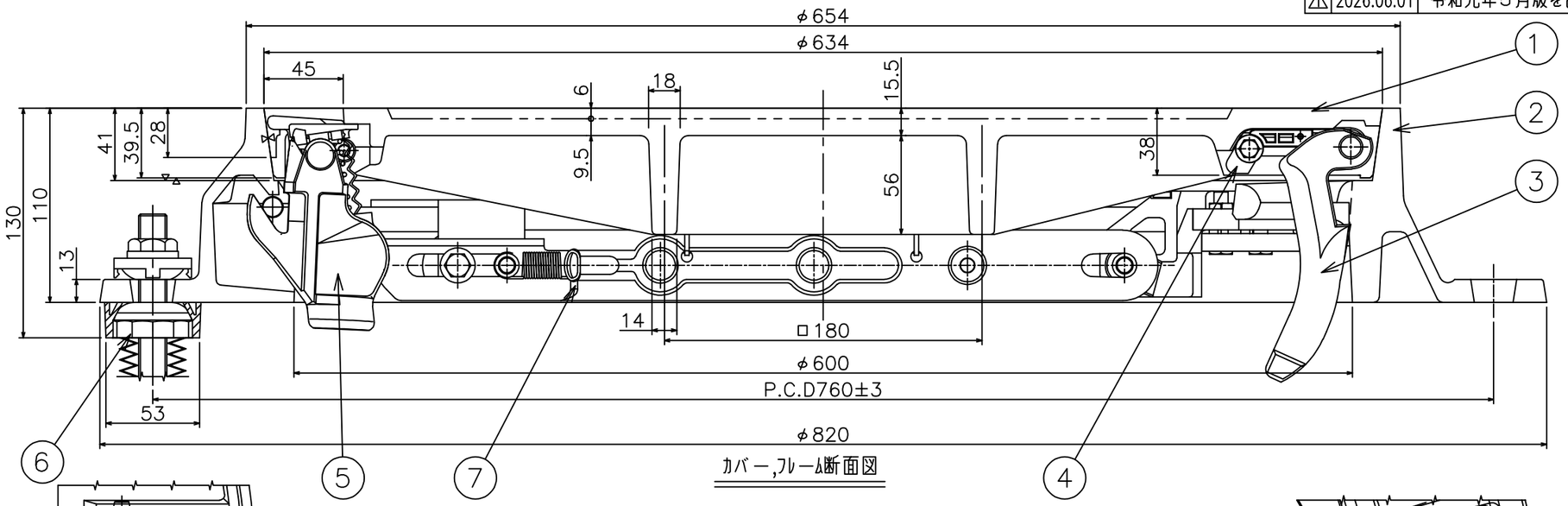

カバー,フレーム断面図

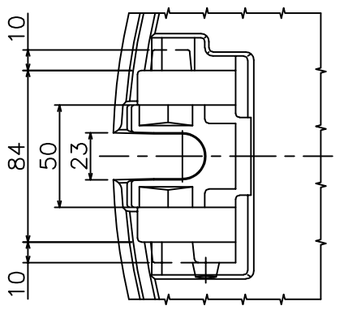

シールロック取付座詳細図

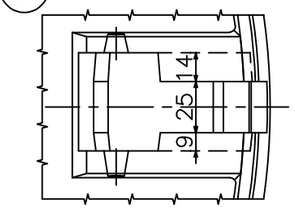

コネクタ取付座詳細図

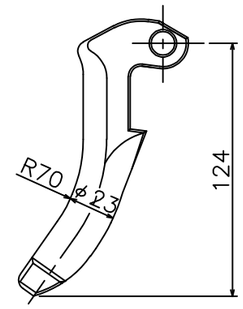

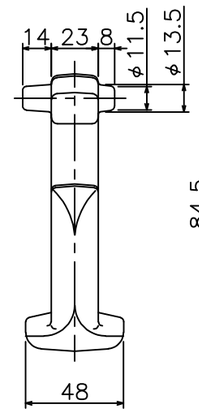

③ コネクタ詳細図

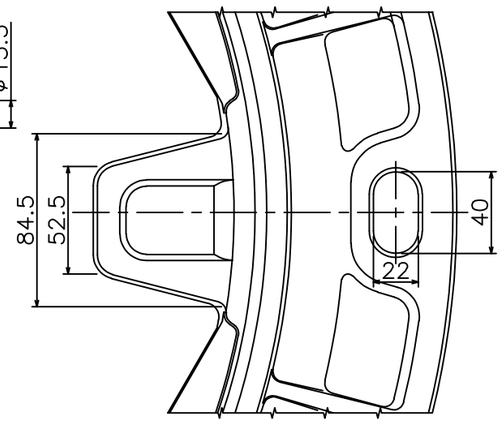

フレーム、コネクタ受け部詳細図

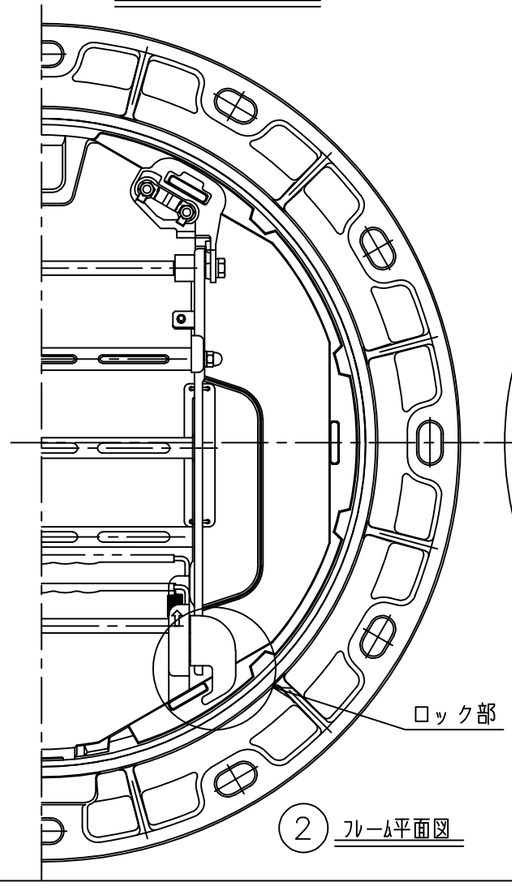

② フレーム平面図

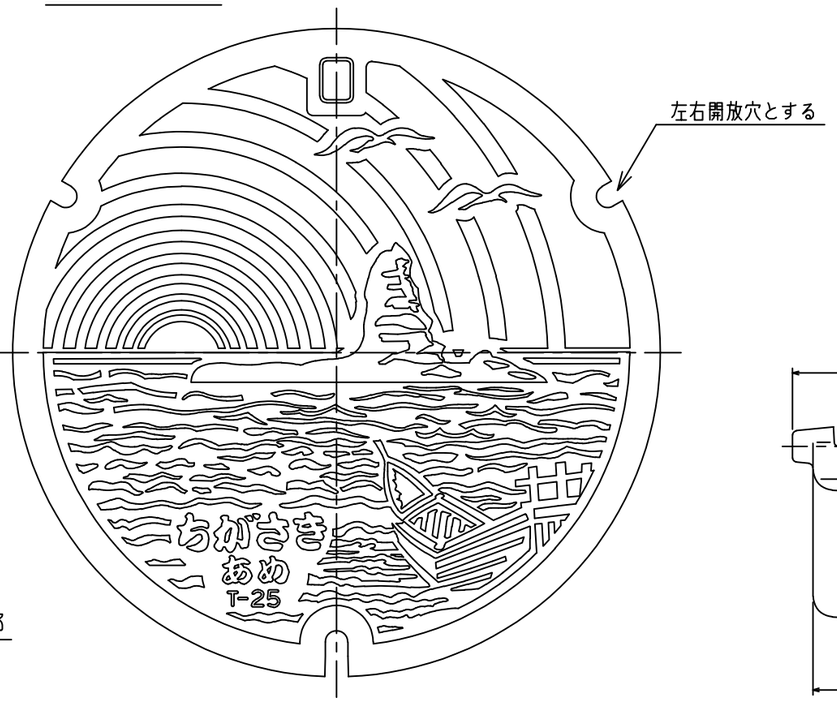

① カバー平面図

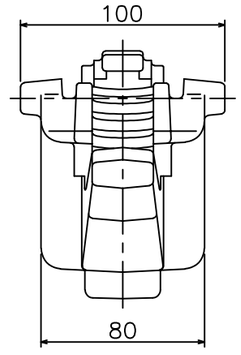

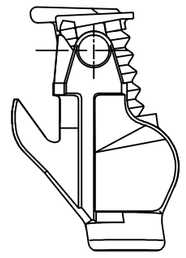

⑤ シールロック詳細図

特記事項

１）ダクタイル蓋は、鍵穴を下流に向けて設置すること。

参考図

(31)

品番	名称	材質	個数	備考
7	ｾｲﾌﾃｨﾗﾀﾞｰ(鎖子)	SUS304他	1	
6	AJﾌﾚｰﾑﾎﾙﾀﾞ	ﾎﾟﾘｱｾﾀｰﾙ他	3	
5	シールロック	FCD600他	1	
4	ストッパ	ﾅｲﾛﾝ	1	
3	コネクタ（蝶番）	FCD600	1	
2	フレーム（枠）	FCD600	1	
1	カバー（蓋）	FCD700	1	

名称	茅ヶ崎市型人孔ダクタイル蓋
規格	φ600 雨水 T－25