1	2026.06.01	令和元年５月版を改正

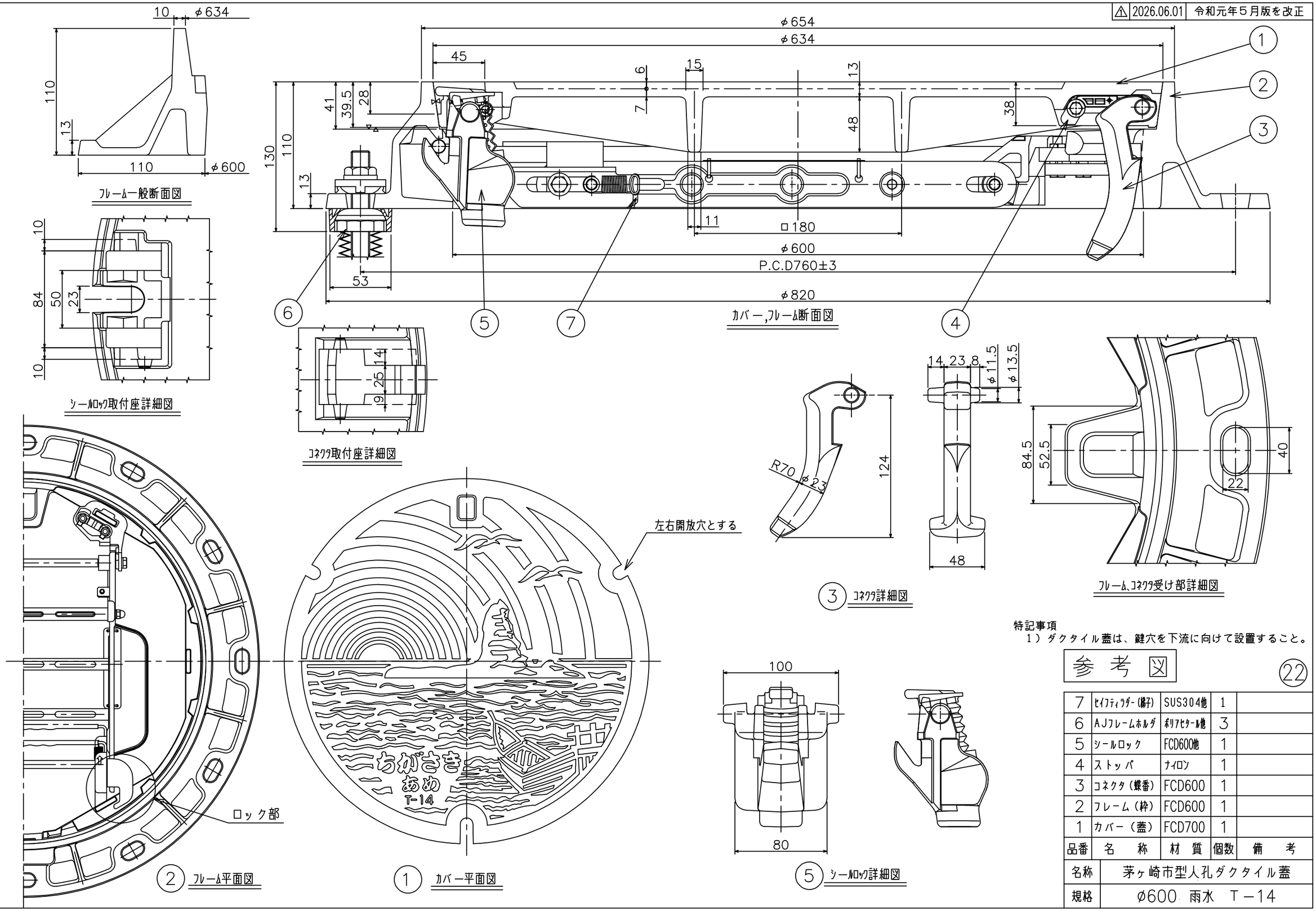

特記事項
1）ダクタイル蓋は、鍵穴を下流に向けて設置すること。

参考図

㉒

品番	名称	材質	個数	備考
7	セイフティラダー（梯子）	SUS304他	1	
6	AJフレームホルダ	ポリアセタール他	3	
5	シールロック	FCD600他	1	
4	ストッパ	ナイロン	1	
3	コネクタ（蝶番）	FCD600	1	
2	フレーム（枠）	FCD600	1	
1	カバー（蓋）	FCD700	1	

名称	茅ヶ崎市型人孔ダクタイル蓋
規格	φ600 雨水 T－14