△1	2026.06.01	令和元年５月版を改正

１号組立マンホール構造図

S=1:30

横断面図

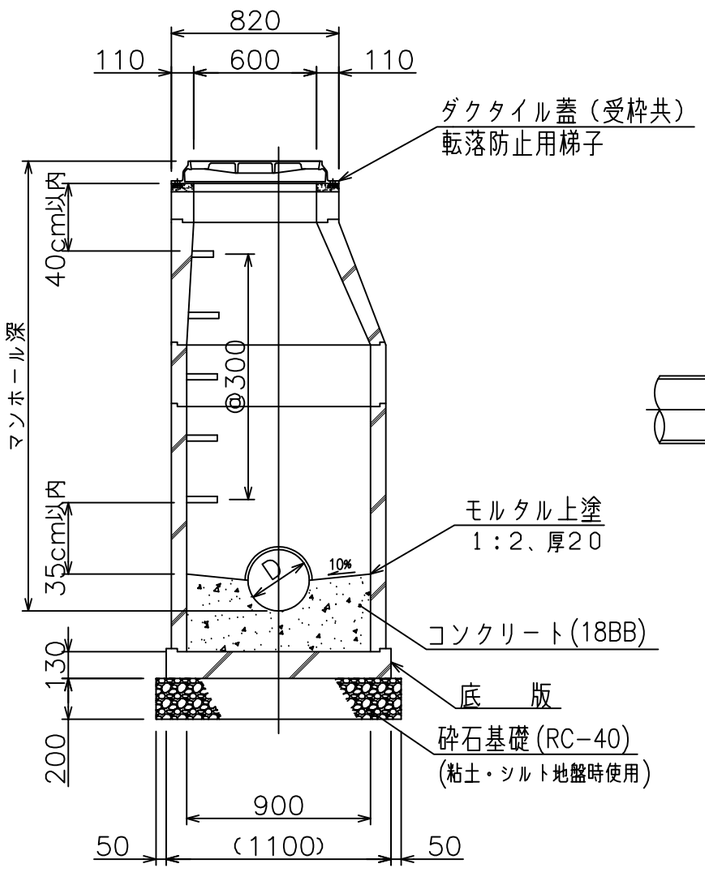

平面図

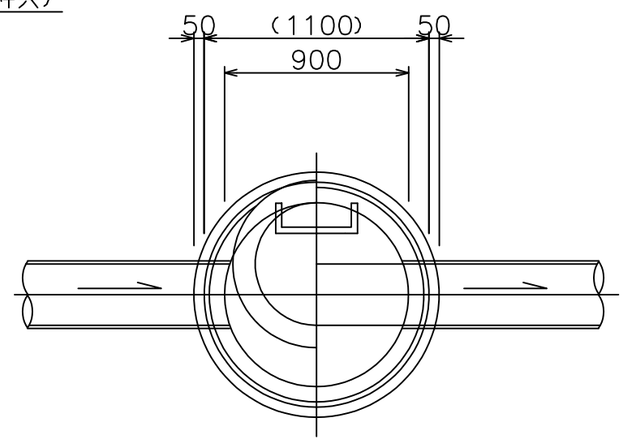

縦断面図

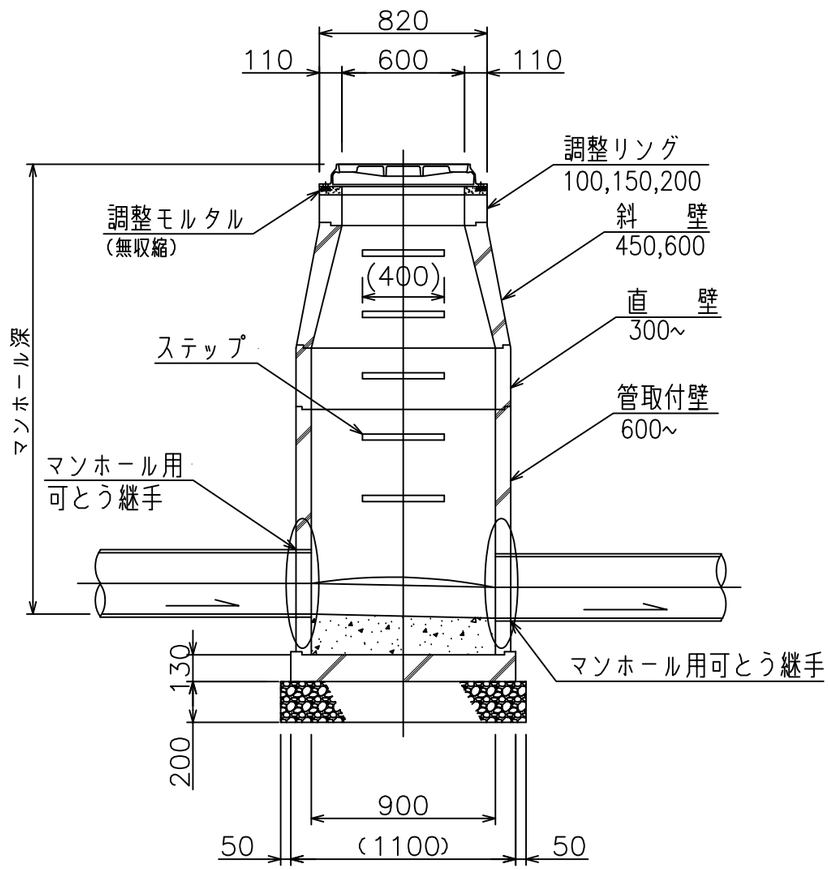

特記事項

１）使用材料は（公社）日本下水道協会規格品を原則とする。
２）上流管きょと下流管きょとの最少段差は２ｃｍ以上確保すること。
３）インバートコンクリートの勾配は１０％以上確保すること。
４）雨水マンホールの場合インバートコンクリートは不要とし、泥だめを１５ｃｍ以上確保すること。
５）調整リングは２枚以上重ねて使用しないこと。
６）ダクタイル蓋は、鍵穴を下流に向けて設置すること。
７）１）～６）において、それによりがたい場合には維持管理担当課と協議を行うこと。

②