| | | |
|---|---|---|
| △1 | 2026.06.01 | 令和元年５月版を改正 |

# 0号組立マンホール構造図

S=1:30

## 横断面図

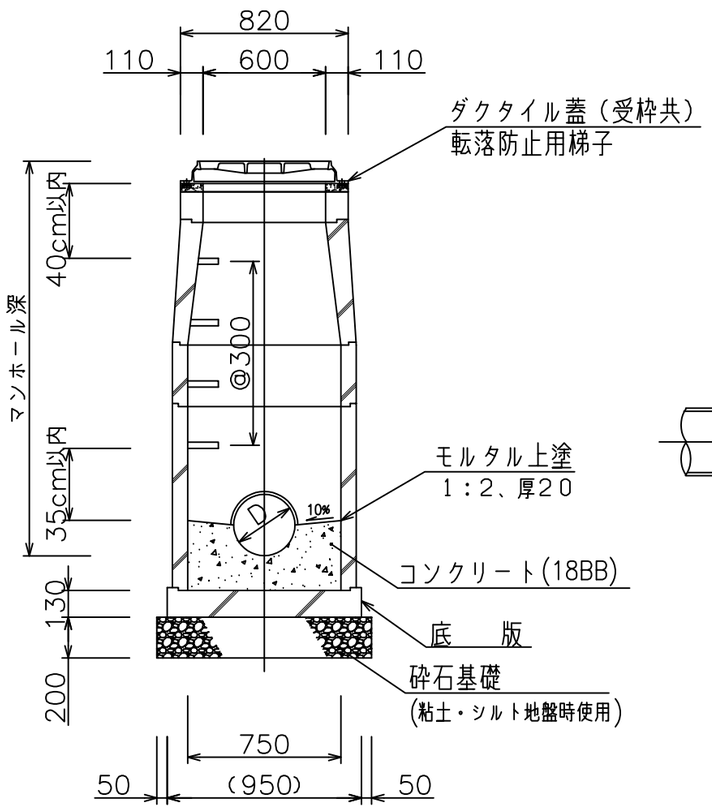


## 平面図

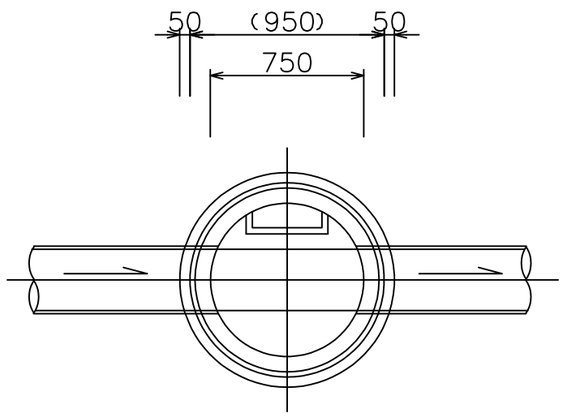


## 縦断面図

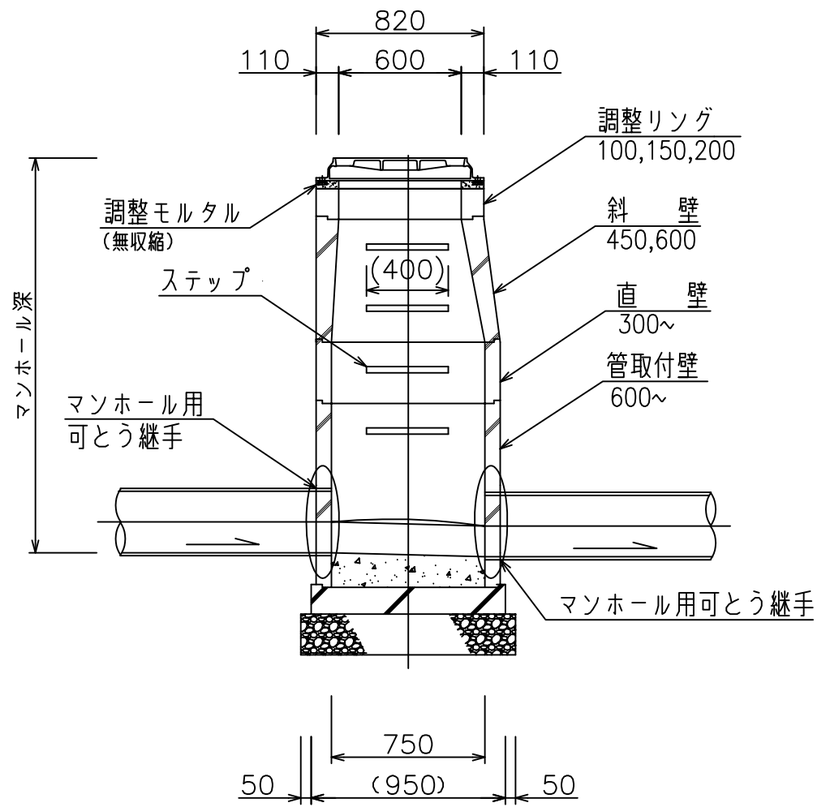


特記事項

1）使用材料は（公社）日本下水道協会規格品を原則とする。
2）上流管きょと下流管きょとの最少段差は２ｃｍ以上確保すること。
3）インバートコンクリートの勾配は１０％以上確保すること。
4）雨水マンホールの場合インバートコンクリートは不要とし、泥だめを１５ｃｍ以上確保すること。
5）調整リングは２枚以上重ねて使用しないこと。
6）ダクタイル蓋は、鍵穴を下流に向けて設置すること。
7）1）～6）において、それによりがたい場合には維持管理担当課と協議を行うこと。